фазонски делови со прирабници и цевки

FFK лак со прирабница 1/16
FFK double flanged 1/16 bends
FFK flanschbogenstücke 1/16 (22 1/2° - stücke)
FFK luk sa prirubnicom 1/16

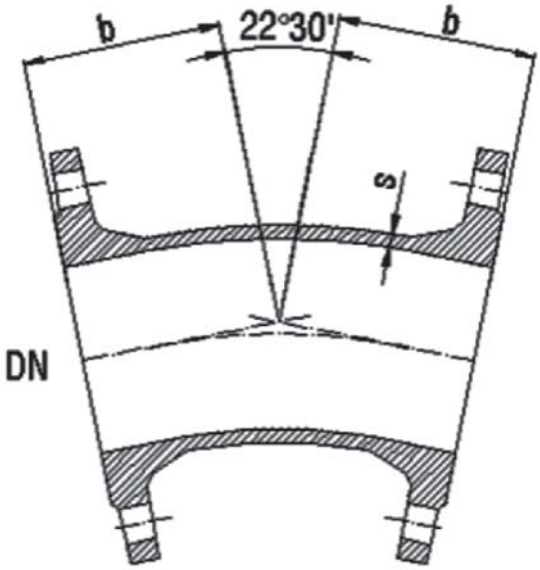

FFK 22 1/2° EN 545 DIN 28641 **GJS**

DN	*b*	*s*	маса weight gewicht masa *(kg)*
100	110	7.2	12.7
125	105	7.5	15.4
150	109	7.8	19.7
200	131	8.4	50